CUSTOMER		
MDF.NO.	DATE	REASON OF REVISION
1	01.11.13	
2	09.03.31	
3	10.02.16	
4	14.09.17	
5	24.07.09	

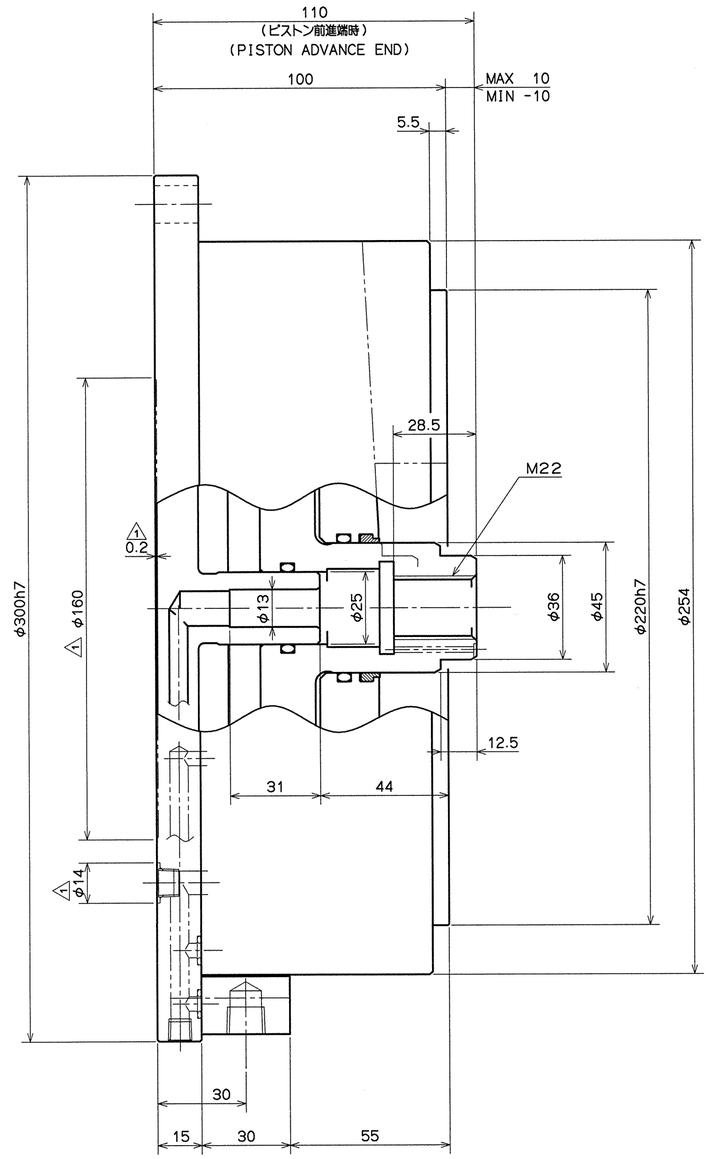

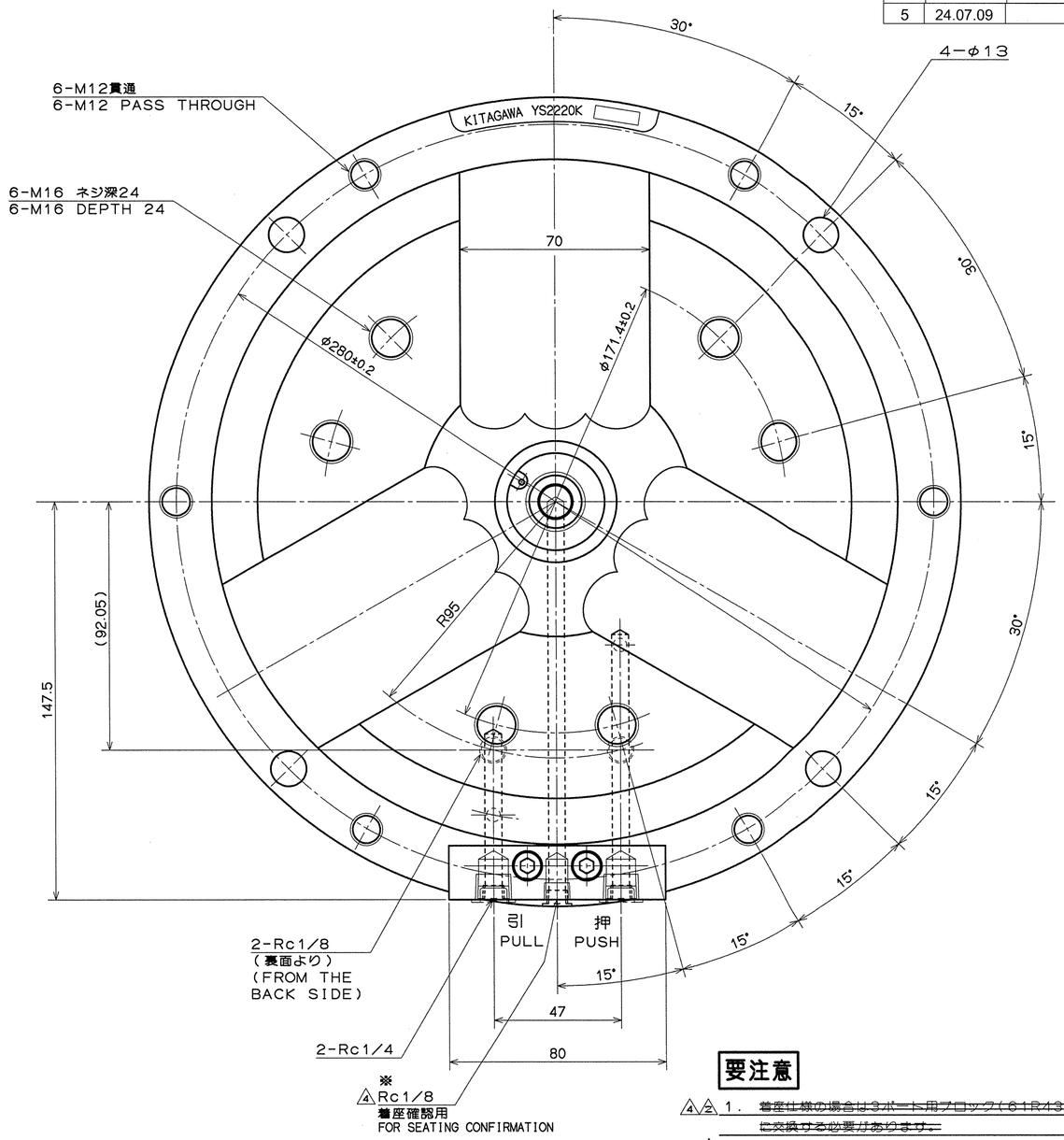

SPECIFICATIONS 仕様					
PISTON DIA シリンダ内径	220 mm				
PLUNGER STROKE プランジャストローク	20 mm				
MAX PERMISSIBLE AIR PRESS 許容最大エア圧力	0.7 MPa		MAX PERMISSIBLE OIL PRESS 許容最大油圧力	1.5 MPa	
MAX PERMISSIBLE INPUT FORCE 許容最大入力 (AT 0.6Mpa) (エア圧 0.6MPa)	PUSH 押	21.4 kN	MAX PERMISSIBLE INPUT FORCE 許容最大入力 (AT 1.5MPa) (油圧 1.5MPa)	PUSH 押	53.6 kN
	PULL 引	20.8 kN		PULL 引	51.9 kN
MASS 質量	21 kg				

5 ~~39~~

要注意

4 2 1. ~~着座仕様の場合は3ポート用ブロック(61R434410)に交換する必要があります。~~

4 2. 着座確認を行う際は、※印部のオリフィスプラグを取外して使用してください。

NOTICE

4 1. ~~IN THE CASE OF THE AIR-CONFIRMATION, IT IS NECESSARY TO CHANGE IT FOR BLOCK (61R434410) FOR THREE PORTS.~~

4 2. IN CASE OF USING SEATING CONFIRMATION. PLEASE REMOVE ※ MARKED ORIFICE PLUG.

CAREER	61R2387780	SCALE	TYPE	YS2220K	WEIGHT	kg
		2:3	NAME	ステーショナリシリンダ STATIONARY CYLINDER		
MANAGER	CHIEF	DRAWN BY 阿部 池藤	3RD ANGLE	YS2220K ガイケイ YS2220K OUTSIDE VIEW		
KITAGAWA IRON WORKS CO..LTD.		DATE 00.09.27		DRW NO.	61R 23 8914	5