CUSTOMER		
MDF.NO.	DATE	REASON OF REVISION
1	01.11.13	
2	09.03.31	
3	10.02.16	
4	14.09.17	
5	24.07.09	

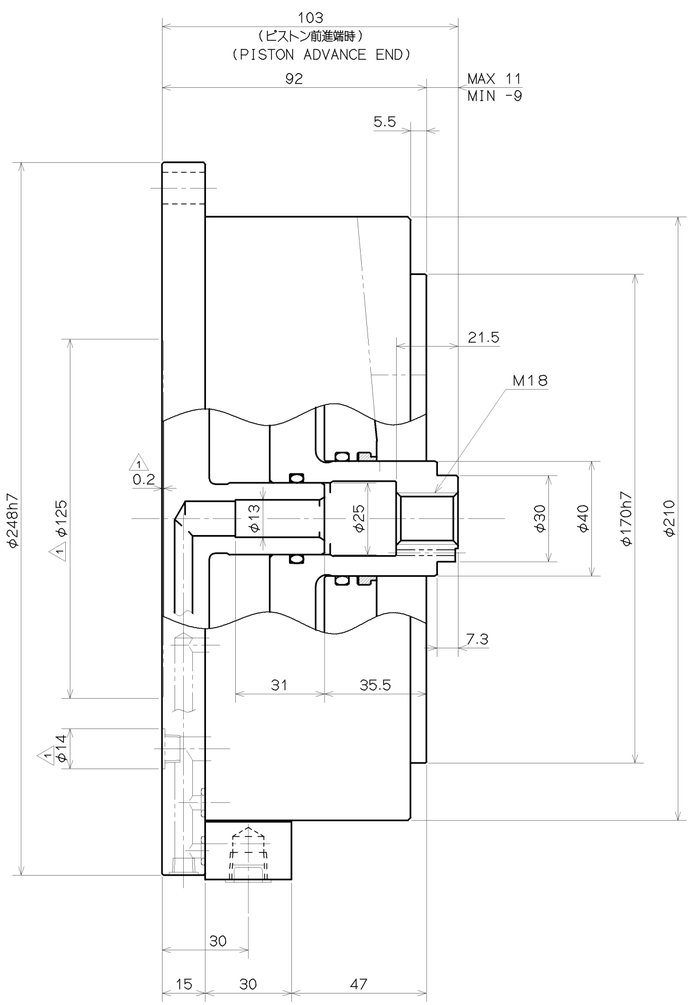

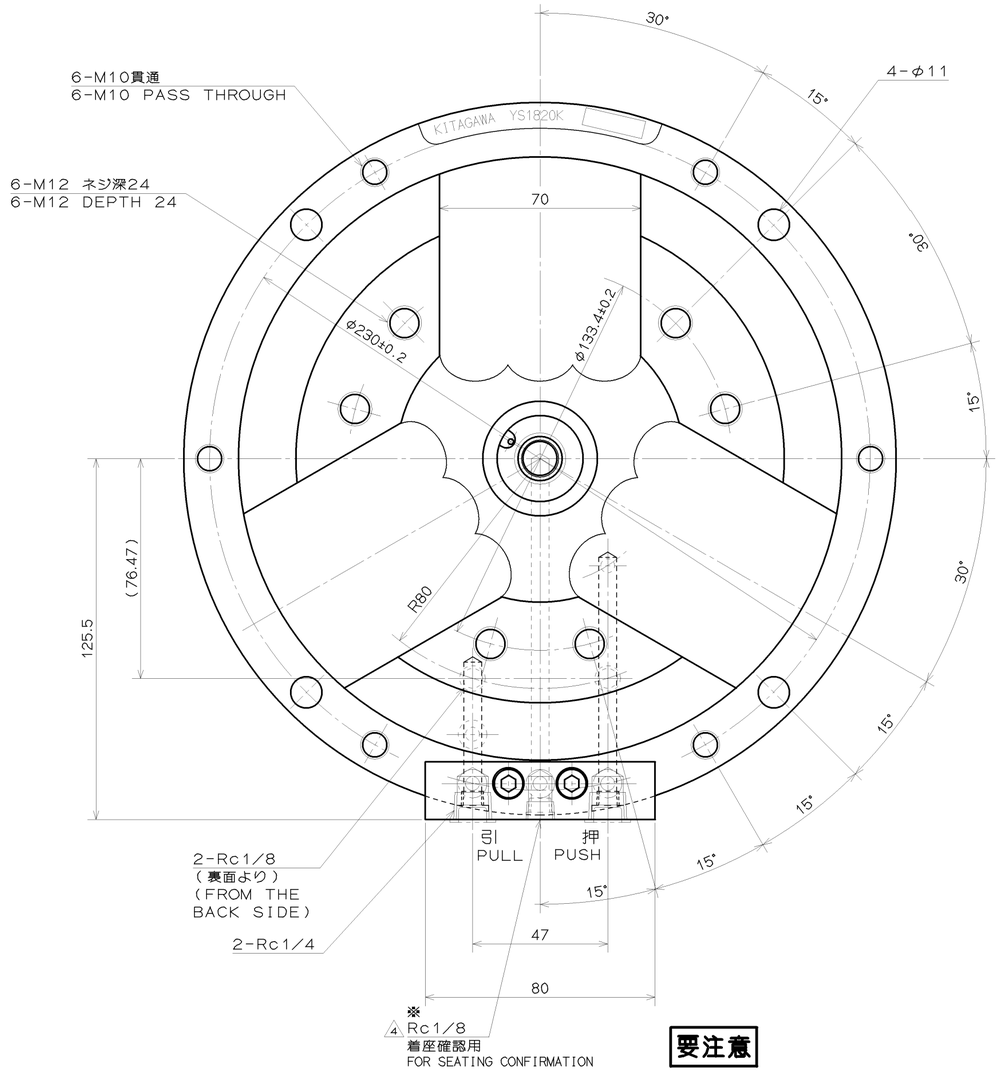

SPECIFICATIONS 仕様					
PISTON DIA シリンダ内径	185 mm				
PLUNGER STROKE プランジャストローク	20 mm				
MAX PERMISSIBLE AIR PRESS 許容最大エア圧力	0.7 MPa		MAX PERMISSIBLE OIL PRESS 許容最大油圧力	1.5 MPa	
MAX PERMISSIBLE INPUT FORCE 許容最大入力 (AT 0.6Mpa) (エア圧 0.6MPa)	PUSH 押	15.1 kN	MAX PERMISSIBLE INPUT FORCE 許容最大入力 (AT 1.5MPa) (油圧 1.5MPa)	PUSH 押	37.7 kN
	PULL 引	14.6 kN		PULL 引	36.5 kN
MASS 質重	14 kg				

5 ~~22~~

要注意

4 2 1. ~~着座仕様の場合は3ポート用プロック(61R434410)に交換する必要があります。~~

4 2. 着座確認を行う際は、※印部のオリフィスプラグを取外して使用してください。

NOTICE

4 1. ~~IN THE CASE OF THE AIR-CONFIRMATION, IT IS NECESSARY TO CHANGE IT FOR BLOCK (61R434410) FOR THREE PORTS.~~

4 2. IN CASE OF USING SEATING CONFIRMATION. PLEASE REMOVE ※ MARKED ORIFICE PLUG.

CAREER 61R2387770		SCALE 2:3	TYPE YS1820K	WEIGHT kg	
MANAGER	CHIEF	DRAWN BY 阿部 池藤	3RD ANGLE	NAME ステーショナリシリンダ STATIONARY CYLINDER YS1820K ガイケイ YS1820K OUTSIDE VIEW	
KITAGAWA IRON WORKS CO.,LTD.		DATE 00.09.27		DRW NO. 61R 23 8913	5